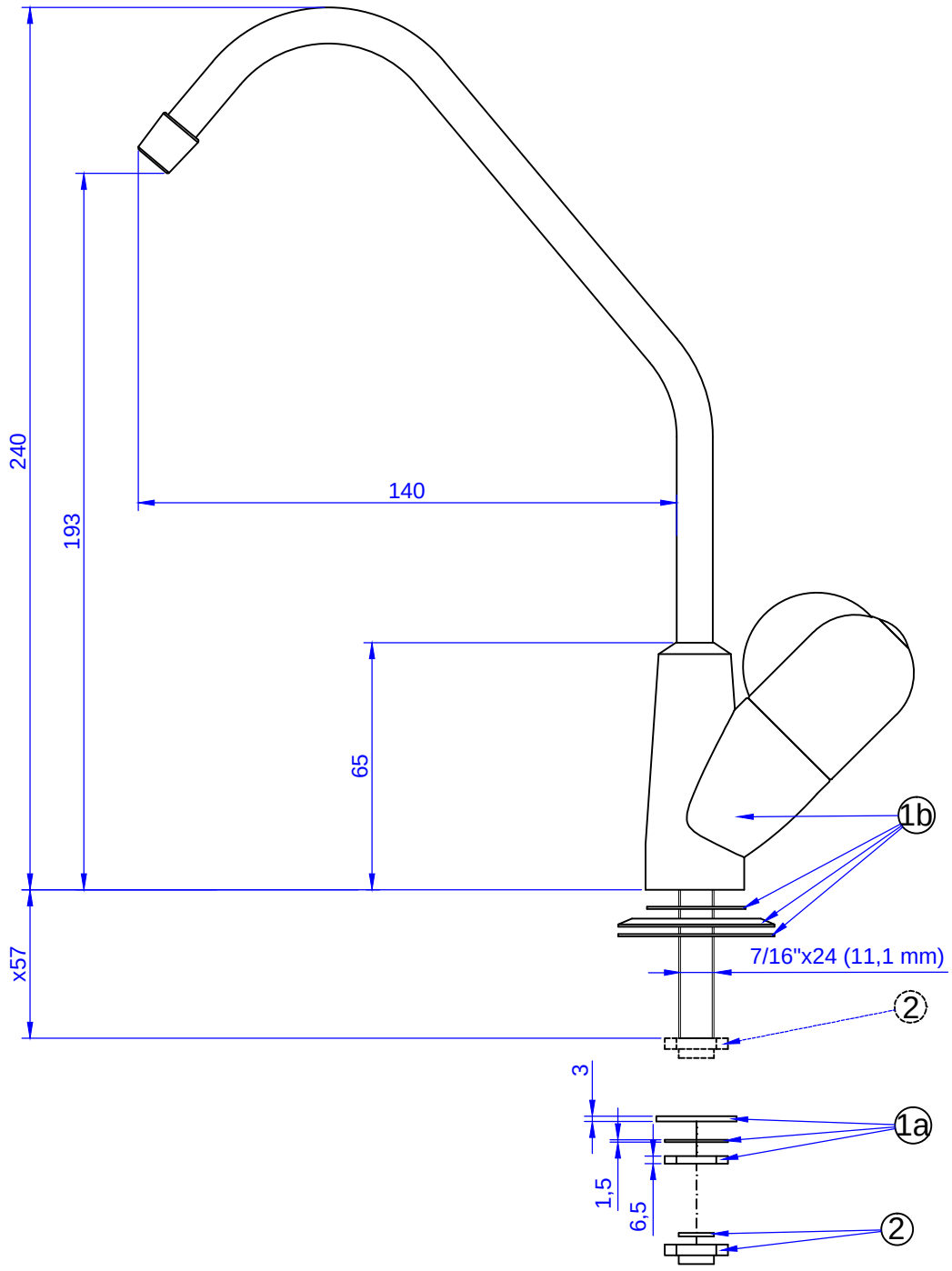

x verfügbare Länge, wenn Pos.2 angeschraubt ist. Bei Berücksichtigung von Pos. 1a ergibt sich eine mögliche Arbeitsplattendicke von 35(40)mm

VARIO Wasserhahnsatz 4 ; QT, 8" LR (Produktzeichnung Internet)	120VAR-WS4-IPZ01 141208-"(Internet)" CARBONIT

Standard 5-A-A4hoch-Internet-140224